CHAMBRE FROIDE NEGATIVE

Une chambre froide négative est composée de panneaux latéraux et de plafond, d'une série de panneaux de sol, des poteaux d'angles, une porte iso thermique, une unité de réfrigération et autres accessoires.

Panneaux latéraux et de plafond-Ep 10cm :

Ils sont réalisés selon une procédure brevetée Misa Vaccum System (M.V.S) sans CFC.
Ils sont composés essentiellement de tôles 5/10 galvanisées et pré laquées de couleur blanche.
Les tôles sont isolées avec du polyuréthane injecté à une densité de 40 kg /m3 et de conductivité thermique de 0,027 w /m.K .
Pour un serrage parfait des panneaux on utilise des Fasteners à double accrochage rapide, placés à 40 cm les uns des autres avec interposition de pièces intercalaires de centrage appelés Fast-Fit.
L'étanchéité parfaite entre les panneaux est garantie par un profil en polythène extrudé sur tout le périmètre du panneau.
Une fois le montage effectué, les trous servant à accrocher les fasteners seront hermétiquement fermés par des bouchons en plastique.
L'aptitude au contact alimentaire du revêtement des panneaux est conforme aux normes.

Système M.V.S

Le système M.V.S est le fruit de recherches et d'expérimentations dans les laboratoires de MISA.
Le principe de cette technique consiste à injecter du polyuréthane sous vide entre les deux parements de tôles, et ce, contrairement aux méthodes traditionnelles.

Le système M.V.S Garantit :
Un haut degré d'homogénéité de la mousse.
Une densité et une adhérence mousse- tôle plus élevées.
Une meilleure résistance à la compression.
Une superficie parfaitement lisse.
Une élimination totale des fuites de polyuréthane.

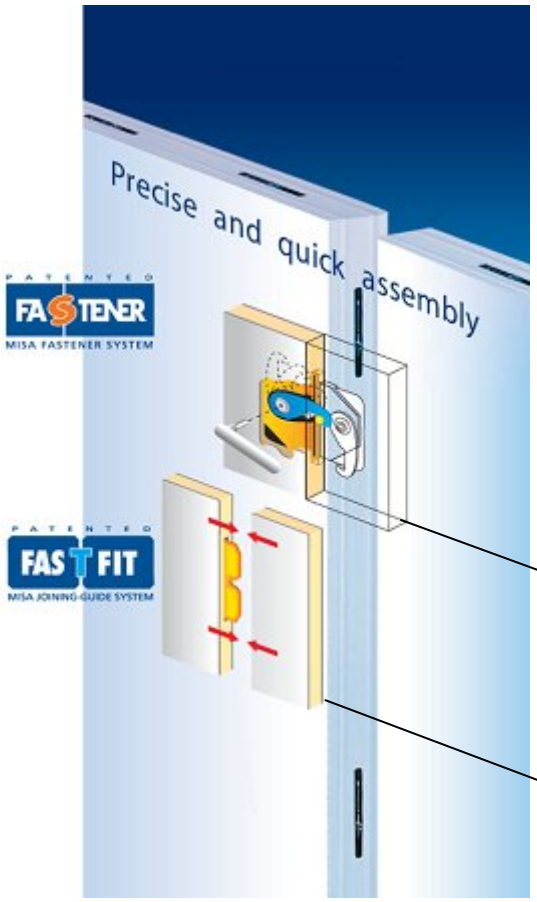

Le système de centrage Fast-fit, permet d'aligner parfaitement les panneaux. L'alignement et la planéité des panneaux sont indispensables pour un bon serrage.

Le nouveau Fastener, réalisé en matériaux composites à haute résistance garantit un serrage parfait de tous les composants et par conséquence une meilleure étanchéité, Contrairement à sa petite taille, son efficacité est très grande puisque il nous fait gagner beaucoup de temps lors du montage ou pendant le démontage.

Fastener

Fast-Fit

Panneaux de sol - type P250- Ep 10cm:

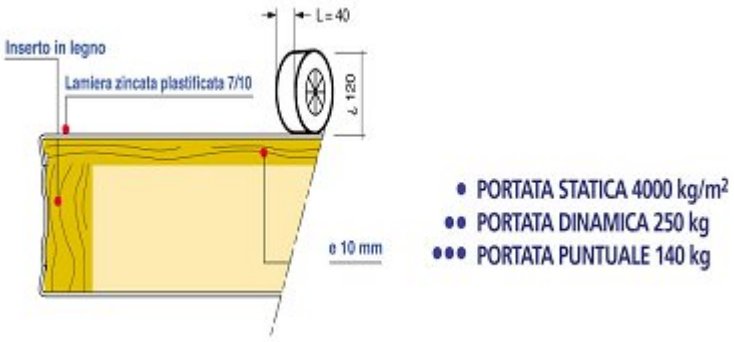

Ce sont des panneaux adaptés aux chariots
Ils sont réalisés et isolés avec des mousses polyuréthanes injectées à une densité de 40Kg/m³ entre deux parements de tôles galvanisées, pré laquées .
Pour un serrage parfait des panneaux pour toutes les épaisseurs, on utilise des fasteners à accrochage rapide placés à 40 cm. les uns des autres avec interposition de pièces intercalaires de centrage (fast-fit) pour les épaisseurs 60 et 100mm. L'étanchéité parfaite entre les panneaux est garantie par un profil en polythène extrudé sur tout le périmètre du panneau.
Le niveau de piétinement est réalisé en tôle galvanisée, anti-dérapante, posée directement sur une plaque en bois compensé d'épaisseur 10mm.

Poteaux d'angles – Ep 10 cm :

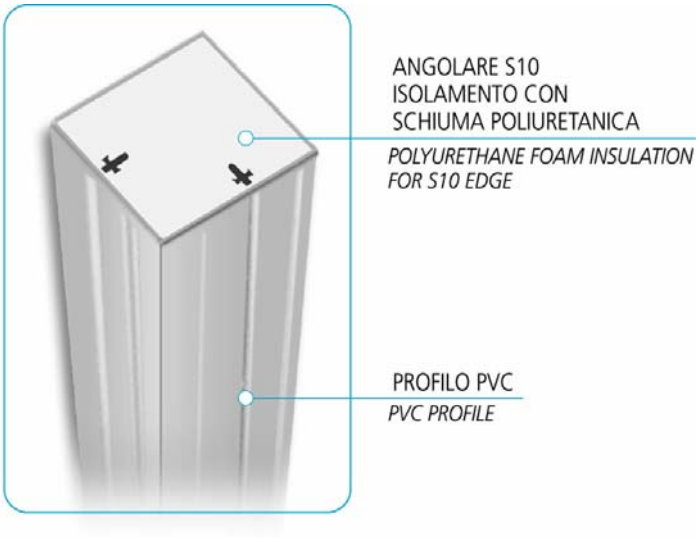

Ils sont réalisées à l'aide d'un profilé en PVC Isolé avec du polyuréthane et ils servent pour relier les divers éléments de la cellule entre eux.

Porte pivotante type PN 10/200 – Ep 10 cm:

Passage libre 187X95 cm
Elle est formée de deux parements galvanisée,pré laquée, isolés par du polyuréthane de densité 40 kg /m3 et conductivité thermique de 0,027 w /m.K .
Finition de la porte en Aluminium anodisé.
Une soupape de compensation d'air.
Une résistance de chauffage monté sur le périmètre du cadre.
Une charnière à rampe en matériel composite résistant à la corrosion
Fermeture avec clé et système de déblocage interne de sécurité avec parties métalliques en acier résistant à la corrosion.

Accessoires :

Profils sanitaires en Aluminium + PVC atoxique pour une meilleure hygiène- type
SB 8008.
Plinthe sanitaire en PVC - type SB 8001.
Tampons de coins et closiers.
Clé pour la manipulation des fasteners.
Supports plafond.
Bouchons en plastique servirant pour fermer les trous situés dans les panneaux.